ZÁKLADY PRO OSAZENÍ KONSTRUKCE R/F

ZÁKLADY

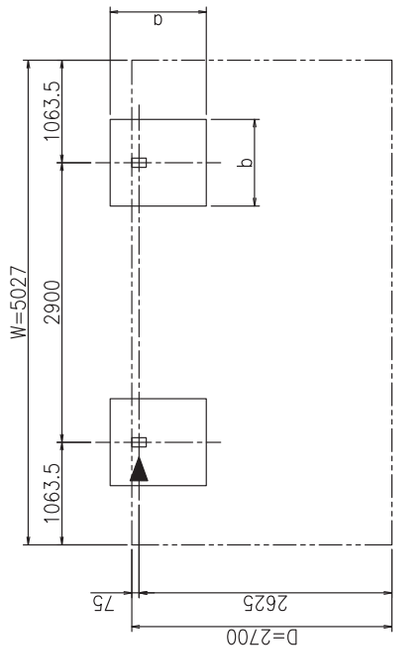

VARIANTA KOTVENÍ: OCELOVOU PŘÍRUBOU

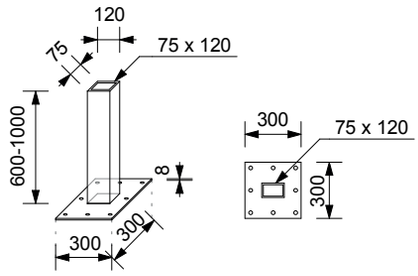

- PO DOHODĚ S PRODEJCEM PŘÍSTŘEŠKU OBJEDNATEL PŘIPRAVÍ BETONOVÝ ZÁKLAD PRO MONTÁŽ PŘÍSTŘEŠKU PROSTŘEDNICTVÍM OCELOVÝCH PŘÍRUB.
- PRO TUTO VARIANTU JE NUTNÉ ZÁKLAD VYZTUŽIT KARI SÍTÍ.
- ZÁKLADY DODÁ OBJEDNATEL.
- PŘÍRUBU ZAJISTÍ FIRMA

VARIANTA KOTVENÍ: DO ZÁKLADU

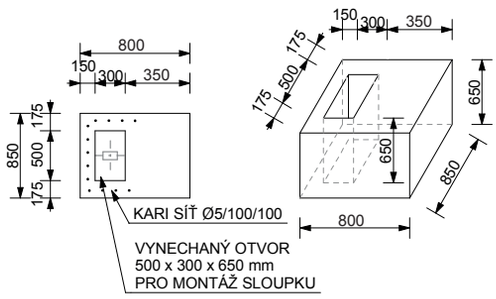

- OBJEDNATEL PŘIPRAVÍ BETONOVÝ ZÁKLAD S VYNECHANÝM OTVOREM 0,5 x 0,3 m PO CELÉ VÝŠCE ZÁKLADU.
- PRO TUTO VARIANTU JE NUTNÉ ZÁKLAD VYZTUŽIT KARI SÍTÍ. (NAZNAČENO TEČKOVANĚ)
- ZÁKLADY DODÁ OBJEDNATEL.
- OSAZENÍ SLOUPKŮ PROVEDE FIRMA

ŘEZ PŘÍČNÝ

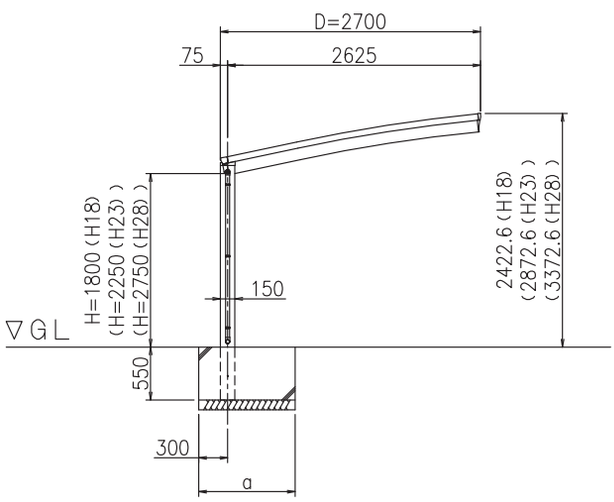

ŘEZ PODÉLNÝ

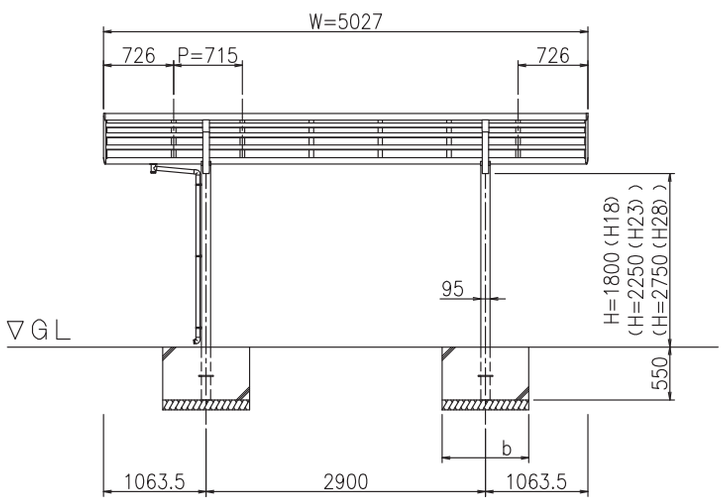

PŘIPRAVENOST PRO OSAZENÍ PŘÍSTŘEŠKU

- TERÉN V PROSTORU PŘÍSTŘEŠKU SE UROVNÁ DO VODOROVNÉ ROVINY.
- VYTÝČÍ SE ZÁKLADY PODLE KÓT UVEDENÝCH VE VÝKRESU.
- PROVEDE SE VÝKOP PRO ZÁKLADY DO NEZÁMRZNÉ HLOUBKY MINIMÁLNĚ 0,8 m. V PŘÍPADĚ NIŽŠÍ ÚNOSNOSTI ZEMINY NEBO V NEPŘÍZNIVÝCH KLIMATICKÝCH PODMÍNKÁCH SE HLOUBKA ZALOŽENÍ ZVĚTŠÍ.
- ZÁKLADOVÁ SPÁRA MUSÍ BÝT SUCHÁ, TVRDÁ, NEZKYPŘENÁ, S ÚNOSNOSTÍ 150 kPa (1,5 kg/cm^2).
- DO VÝKOPU SE MŮŽE POLOŽIT ZEMNÍCÍ VODIČ FeZn 30/4 PRO UZEMNĚNÍ HROMOSVODU.
- KVALITA ZÁKLADOVÉ SPÁRY SE MŮŽE VYLEPŠIT VRSTVOU ZHUTNĚNÉHO ŠTĚRKOPÍSKU V TLOUŠŤCE 0,1 m.
- STĚNY VÝKOPU MUSÍ BÝT SVISLÉ. V PŘÍPADĚ NESOUDRŽENÉ ZEMINY SE DO VÝKOPU VLOŽÍ SVISLÉ BEDNĚNÍ. PO BETONÁŽI SE OBEDNĚNÍ ODSTRANÍ A PROSTOR SE VYPLNÍ ZEMINOU, KTERÁ SE MUSÍ HUTNIT PO VRSTVÁCH MAX. 0,2 m.
- V NEPŘÍZNIVÝCH KLIMATICKÝCH PODMÍNKÁCH A PŘI HORŠÍ KVALITĚ ZÁKLADOVÉ ZEMINY SE ZÁKLADY VYARMUJÍ KARI SÍTÍ ø6 mm 150/250.
- VÝKOP PRO ZÁKLADY SE PO OSAZENÍ A VYROVNÁNÍ PŘÍSTŘEŠKU ZALIJE BETONEM C 20/25 DODANÝM Z BETONÁRNY.
- TERÉN POD PŘÍSTŘEŠKEM SI ZÁKAZNÍK MŮŽE ZADLÁŽDIT.
- V PŘÍPADĚ KOTVENÍ PŘÍSTŘEŠKU PROSTŘEDNICTVÍM OCELOVÝCH PŘÍRUB ZAJISTÍ PROVEDENÍ ZÁKLADŮ OBJEDNATEL.
- VŠECHNY HORNÍ PLOCHY ZÁKLADŮ MUSÍ BÝT VODOROVNÉ, VE STEJNÉ ÚROVNI S MAX. VÝŠKOVOU TOLERANCÍ ± 20 mm.

POZNÁMKY

- POLOHA SVODU ODVODNĚNÍ STŘECHY PŘÍSTŘEŠKU VOLITELNĚ PODÉL JEDNOHO ZE SLOUPŮ. NAPOJENÍ NA KANALIZAČNÍ POTRUBÍ PŘIPRAVÍ STAVEBNÍK (ZA PŘÍPLATEK ZAJISTÍ FIRMA
- MEZI PŘÍSTŘEŠKY VZÁJEMNĚ NEBO MEZI PŘÍSTŘEŠKEM A SOUSEDÍCÍM OBJEKTEM JE NUTNÉ ZACHOVAT MONTÁŽNÍ MEZERU MIN. 100 mm.

UPOZORNĚNÍ

- TENTO PLÁN ZÁKLADŮ JE VYPRACOVÁN PRO STANDARDNÍ ZÁKLADOVÉ POMĚRY A ÚNOSNOST ZEMINY V ZÁKLADECH 150 kPa. V PŘÍPADĚ POCHYBNOSTÍ O ÚNOSNOSTI ZEMINY V ZÁKLADOVÉ SPÁŘE A VÝSKYTU PODZEMNÍ VODY NAD ZÁKLADOVOU SPAROU SE DOPORUČUJE PŘIZVAT STATIKA.